ВПК МЕХАНИЗАЦИЯ
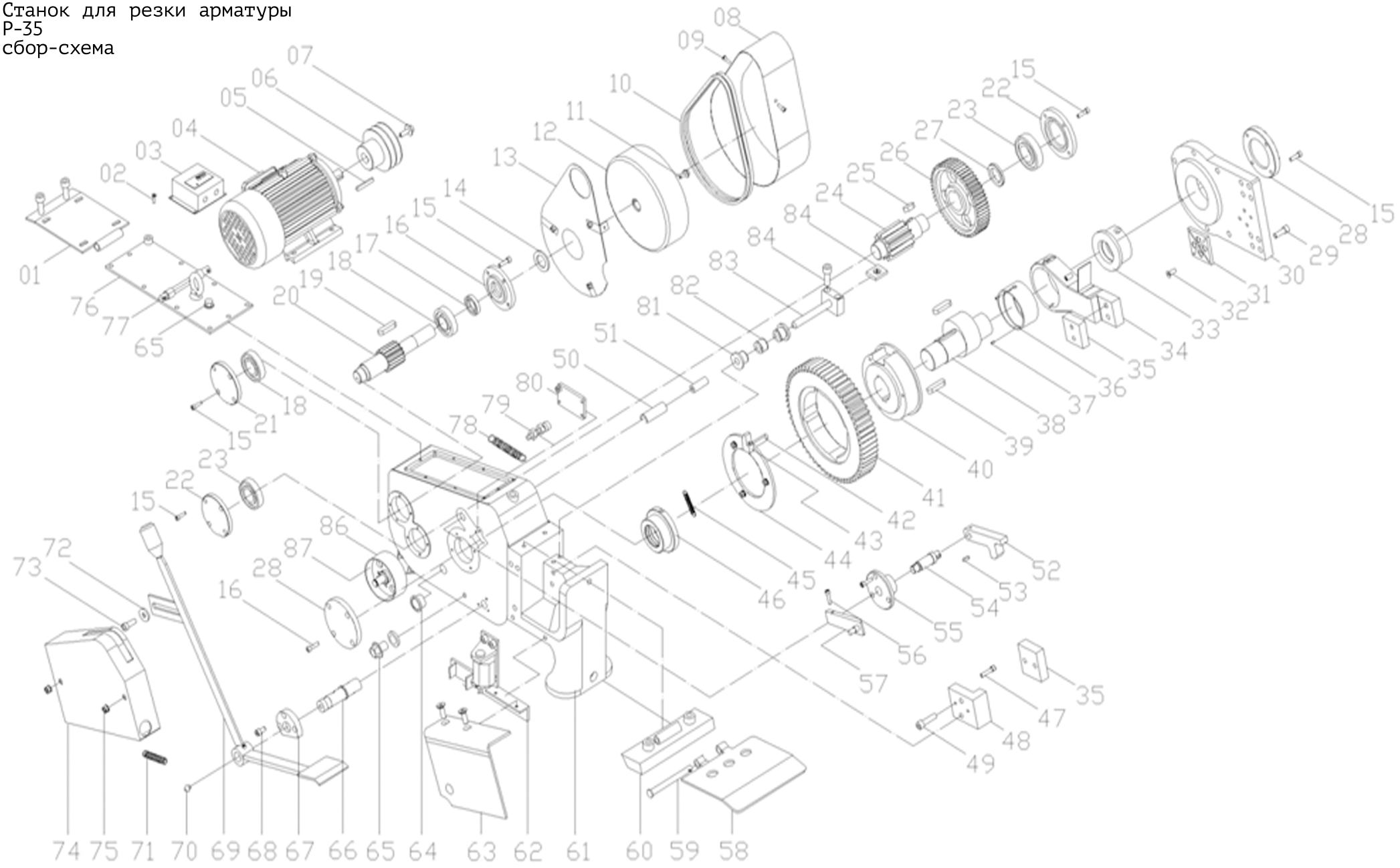
Станок для резки арматуры
Р-35
сбор-схема